A – A 1:100

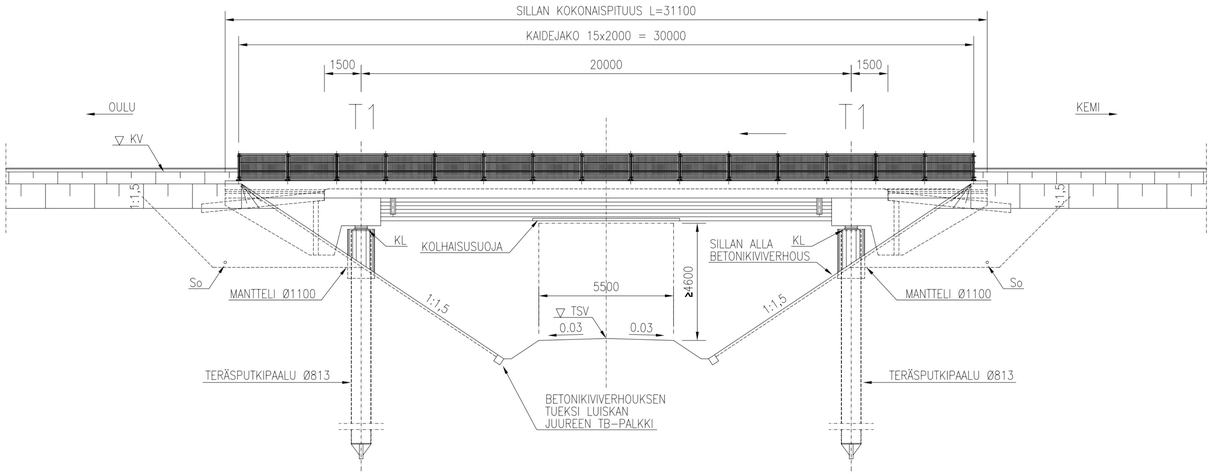

B – B 1:100

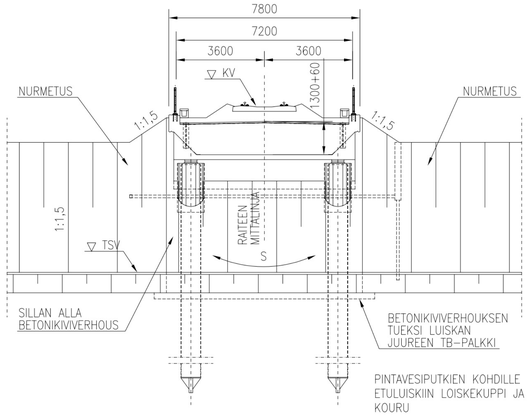

BETONI: PÄÄLLYSRAKENNE Ro20, R2, C35/45-3, P20, Cnom=40 mm
JANNERAUDOITTEET Cnom=50 mm
REUNAPALKIT Ro22, R2, C35/45-3, P20, Cnom=40 mm
PILARIT Ro10, R4, C35/45-3, P20, Cnom=50 mm
PERUSLAATAT Ro03, R4, C30/37-2, Cnom=50 mm / 100 mm
SIIRTYMÄLAATAT Ro23, R1, C35/45-3,P50, Cnom=40 mm

BETONITERÄS: B500B
JÄNNETERÄS: St 1860/1680
SILTAPAALUT: TERÄSPUTKIPAALU Ø813, S355 J2H

PINTARAKENNE:

RAIDESEPELI	>630 mm
SUOJABETONI (C30/37-3, P20)	50 mm
SUOJAKERROS AB 6/50	20 mm
2-KERTAINEN KERMIERISTYS (KL2)	10 mm
KUMIBITUMIPOHJUSTUS	

MAANVASTAISIIN PINTOIHIN (SIIPIMUURIT JA PÄÄTYPALKIT) KOSTEUSERISTYS:
KAKSINKERTAINEN KUMIBITUMISIVELY KB-100

REUNAPALKIT IMPREGNOIDAAN (GEELI IMPREGNOINTI)

LAAKERIT: KIINTEÄT KALOTTILAAKERIT

KAIDE: KUUMASINKITTY TERÄKSINEN RAUTATIESILLAN VERKKOKAIDE, KORKEA SUOJAVERKKO

PUTKIVARAUKSET: 2 KPL M110 JA 2 KPL Jp50

SILTA MAADOITETAAN

LAATUVAATIMUKSET InfraRYL 2009/2 MUKAISET

KARTTA 1:10000

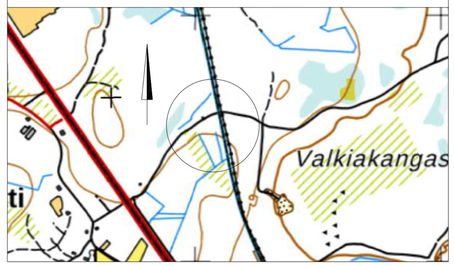

TASOKUVA 1:100

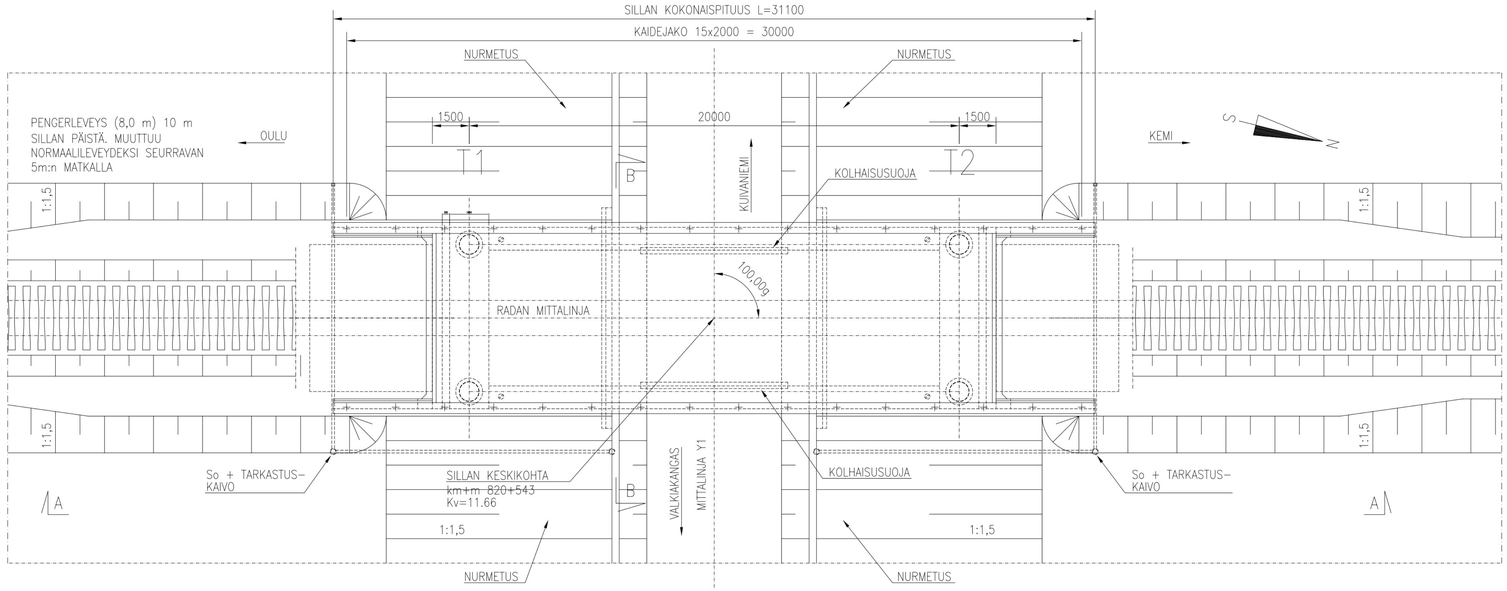

SILTATYYPPI	JÄNNITETTY BETONINEN ULOKELAATTASILTA		
JÄNNEMITAT	1,5 m + 20,0 m + 1,5 m		
VAPAA LEVEYS	5,5 m	VAPAA KORKEUS	>4,6 m
HYÖTYLEVEYS	7,2 m		

LUONNOS

Valkolantien alikulkusilta